Planimetria generale - Stralcio vasca di prima pioggia

Scala 1 : 300

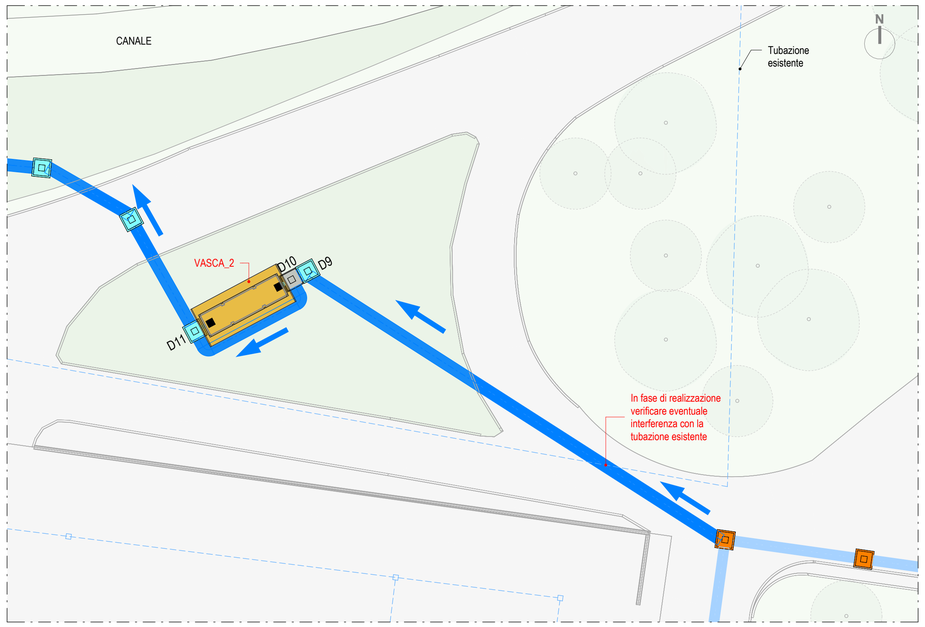

Pianta

Scala 1 : 100

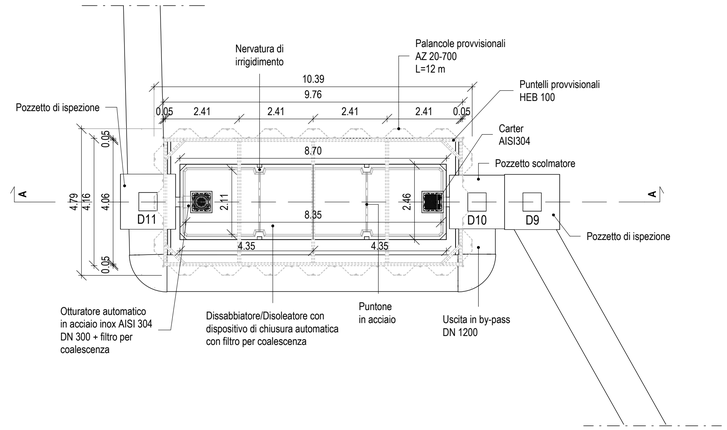

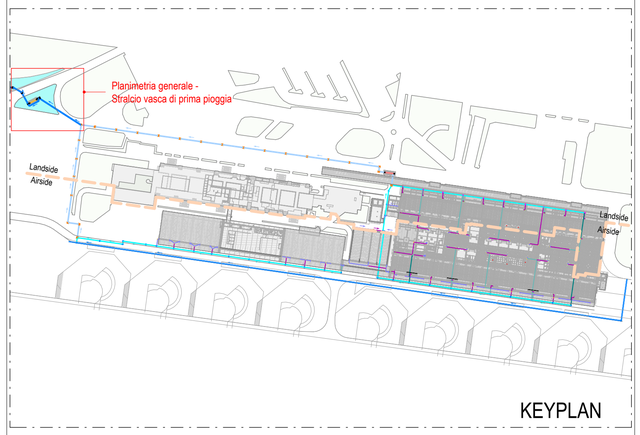

Sezione A-A

Scala 1 : 100

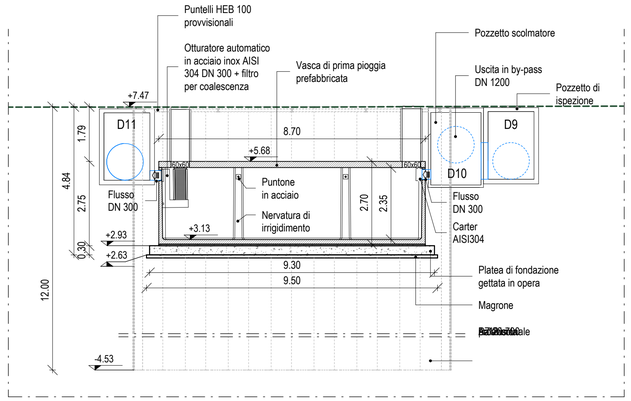

Vista 3D

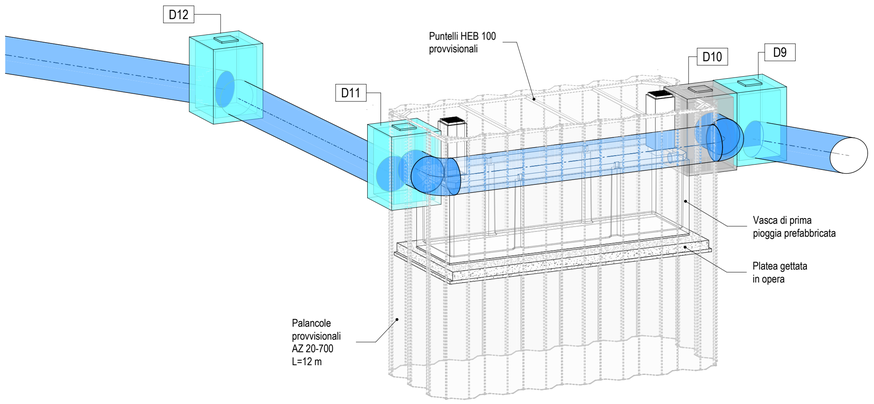

Pianta platea di fondazione vasca di prima pioggia

Scala 1 : 50

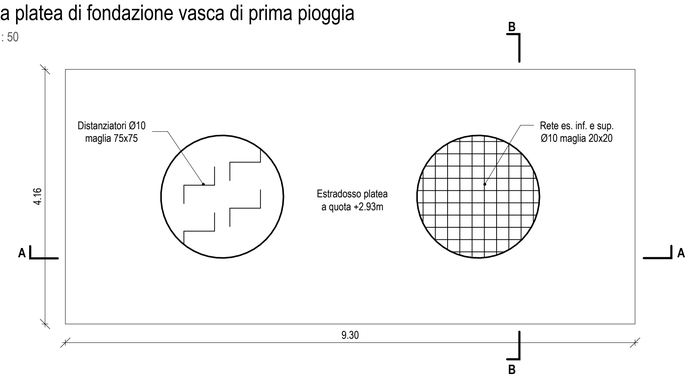

Pozzetto scolmatore - scala 1:20

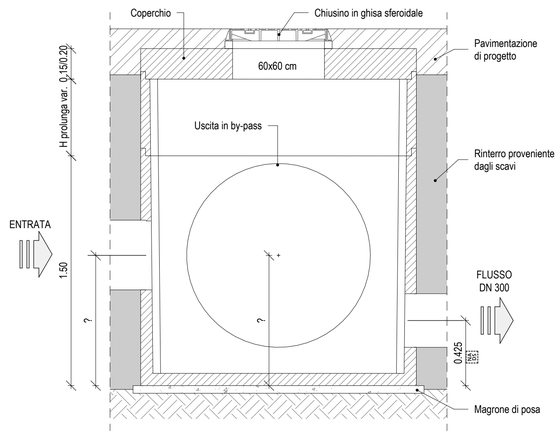

Sezione A-A

Scala 1 : 20

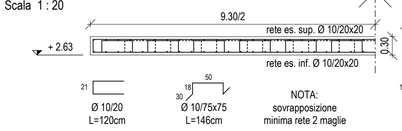

Sezione B-B

Scala 1 : 20

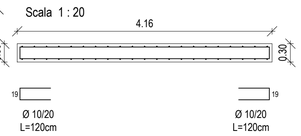

TABELLA FERRI FONDAZIONE VASCA	ELEMENTO	POSIZIONE	DIAMETRO	PASSO	DISP. SU	LM	LTOT	PESO	PESO TOT
	-	-	mm	cm	cm	m	m	kg/m	kg
	Platea	Rete es sup	10	20	6.17kg/m2	-	-	-	263
	Platea	Rete es inf.	10	20	6.17kg/m2	-	-	-	263
	Platea	Forchette	10	20	800	1,20	48	0,617	30
	Platea	Forchette	10	20	1840	1,20	110	0,617	68
	Platea	Distanz.	10	75	450	1,50	117	0,617	72

PRESCRIZIONI SECONDO UNI 11104:2016	
Classe di esposizione	XC4
Classe di resistenza	C32/40
Max rapp.A/C	0.50
Min contenuto cemento (kg/mc)	340
Copriferro nominale (mm)	40

NOTE GENERALI

Prevedere tappi di ispezione al piede della colonna di scarico e ad ogni variazione di percorso.

È fatto obbligo dell'impresa che siano verificate e tracciate sul posto con i responsabili della Società di Gestione o/e Enti Fornitori dei sottoservizi alla presenza della D.L. l'esatta posizione delle reti tecnologiche esistenti e di quelle di progetto.

Ente Nazionale per l'Aviazione Civile

AEROPORTO CIVILE DI LAMEZIA TERME (CZ)

LOTTO L1 - Sviluppo aerostazione passeggeri
CUP: H84G22000030009
LOTTO L2 - Interventi per la security e la digitalizzazione
CUP: H86I22000390002
LOTTO L6 - Potenziamento delle reti di sottoservizi e impianti tecnologici
CUP: H84G22000060009

PROGETTO ESECUTIVO

LOTTO L6

RACCOLTA ACQUE METEORICHE
Reti idrauliche - Vasca di prima pioggia - Armatura

GRUPPO DI PROGETTAZIONE
Raggruppamento Temporaneo di Professionisti

Direttore Tecnico e Responsabile integrazione prestazioni specialistiche: ing. Filippo Busola
Geologia: dott. Emanuele Fresia
Progettazione idraulica: ing. Alessandro Cacciatori
Project Manager: ing. Emanuela Perina
CSP: arch. Elisabeth Foroni

Direttore Tecnico: ing. Giambattista Parietti
Progettazione Specialistica Impianti:
ing. Marco Bergami
P.I. Daniele Togni
ing. Enrico Facchinetti

Direttore tecnico: ing. Aeronautico Carlos Berenguer López
Responsabile sistemi di trasporto:
ing. Pedro Tena Calderón

Direttore tecnico e progettazione strutturale:
ing. Gianluca Vallerini
Coordinatore progettazione strutture
ing. Matteo Pagnozzi

CODICE ELABORATO								REVISIONE		
Fase	Lotto	Ambito	Disciplina	Tipo	Numero	Rev	Scala	Id.	Data	Descrizione
E	L6	00	IDR	DI	03	A	Varie	A	FEBBRAIO 2025	EMISSIONE

NOME FILE: AI015P-E-L6-00-IDR-DI-03-A.dwg
REDAZIONE: D. Foderà Technital S.p.A.

Visto del Committente: **Società Aeroportuale Calabrese S.p.A.**

INTERVENTO FACENTE PARTE DEL
Contratto Istituzionale di Sviluppo
"CIS VOLARE"

IL RESPONSABILE DEL PROCEDIMENTO:
ing. Ferdinando Saracco

IL POST HOLDER DI AREA:
OPERATIONAL SERVICES MANAGER: Emilio Parrilla
PASSENGER EXPERIENCE MANAGER: Sabrina Milieto
PH PROGETTAZIONE: Ferdinando Saracco

Approvazione **ENAC:**